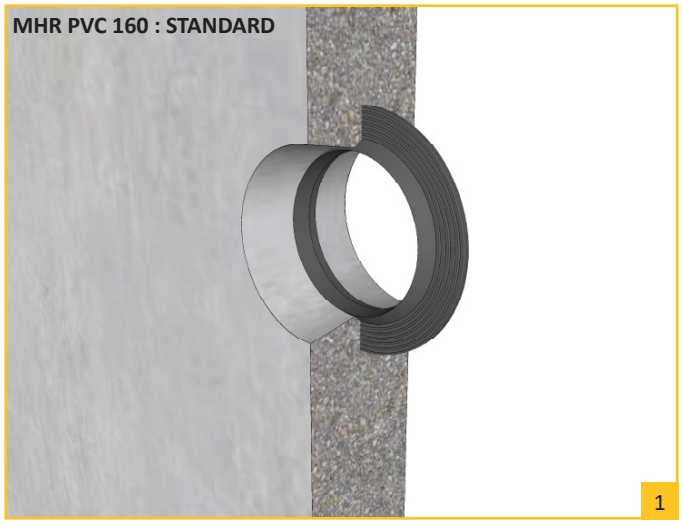
MHR PVC 160 : STANDARD
1

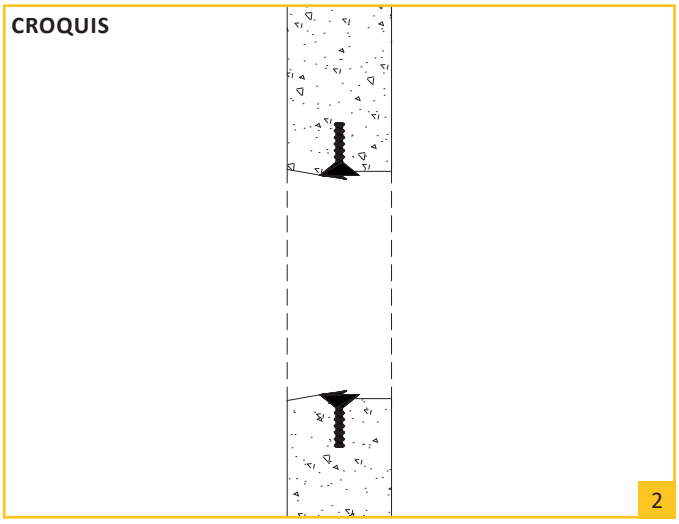
CROQUIS
2

RACCORD POUR PVC 160 : SUR DEMANDE
3

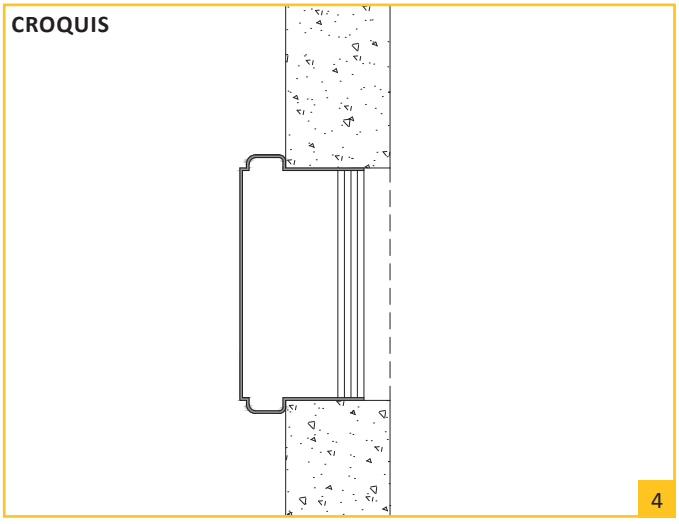
CROQUIS
4

RACCORD POUR GRÈS 150 : SUR DEMANDE
5

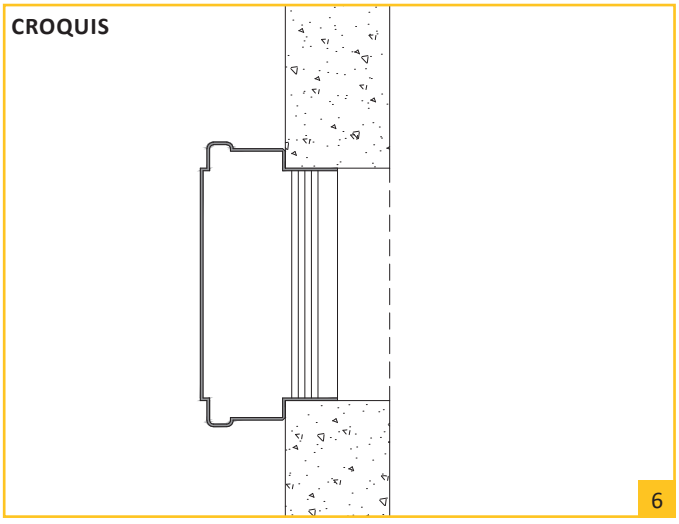
CROQUIS
6